SM-400

STEINMAGNET Vakuum-Anbaugerät

Handliches, kraftvolles, von einem Stromnetz unabhängiges Lasthaftgerät zur Verlegung von saugdichten Steinplatten, Betonelementen, Trittstufen, Steinzeugrohre usw. in Verbindung mit jedem Hebezeug.

- Speziell für den harten Baustelleneinsatz ausgestattet und konzipiert.
- Für die unterschiedlichen Einsatzzwecke gibt es diverse Saugplatten, die durch einen Schnellwechselverschluß im Nu an den SM angebaut werden können.

Serienmäßig ausgestattet:

- Robustes Gehäuse mit integrierter Aufhängung für Kranhaken und Schnellwechselsystem für Saugplatten.
- Galvanisch verzinkt
- Antrieb über wiederaufladbaren, austauschbaren 12-V-Akku; Leistung durch Stromspar-Automatik ausreichend für einen Arbeitstag.

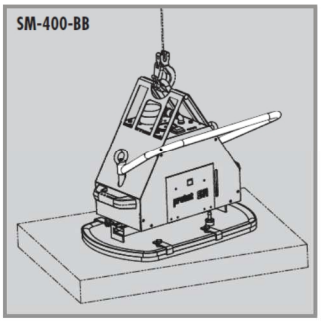

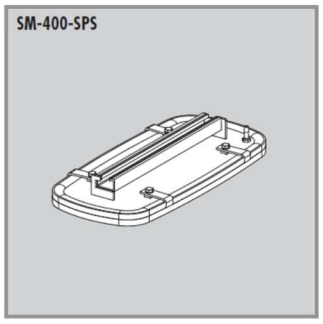

Akku kann in sekundenschnelle ohne Werkzeug ausgetauscht werden. Ladezustands anzeige über Leuchtdioden eingebaut im Gehäuse.

- Sicherheitsausrüstung umfasst: Blitzleuchte zur Warnung bei Druckabfall, Manometer, Nachpumpautomatik bei Druckabfall, großvolumiger Schmutzfilter, großvolumiger Vakuum-Speicher, Rückschlagventil.

Besonderheiten:

Der SM 400 ist standardmäßig mit zwei Vakuumpumpen ausgestattet. Bei saugdichten Werkstoffen wird stromsparend mit nur einer Pumpe gearbeitet. Bei leicht porösen Werkstoffen oder zum besonders schnellen Unterdruck-Aufbau kann über den Turbo-Schalter die 2. Pumpe jederzeit zugeschaltet werden.

STEINMAGNET SM-400 Vakuum-Anbaugerät, Grundgerät

Typ	Beschreibung	Antrieb	Eigengewicht (kg)
SM-400	Grundgerät, ohne Saugplatte	über 12 V-Akku	35

Zubehör

Typ	Beschreibung
SM-SPS-90	Saugplatte, Tragfähigkeit 90 kg* Abmessungen ca. 300 x 200 mm
SM-SPS-200	Saugplatte, Tragfähigkeit 200 kg* Abmessungen ca. 580 x 280 mm
SM-SPS-400	Saugplatte, Tragfähigkeit 400 kg* Abmessungen ca. 750 x 260 mm
AKKU-12V/24AH	Ersatz-Akku
LG-220V/12V	Ladegerät, mit Ladestrombegrenzung und Überladeschutz. Gehäuse staubdicht und gegen Strahlwasser geschützt (IP65)
SM-BB	(Bedienbügel auch zur Nachrüstung)
SM-ED-SPS-90	**Hochverschleißfeste Ersatzdichtungen:** Kein kompliziertes Kleben! Einfach aufsteckbar.
SM-ED-SPS-200	
SM-ED-SPS-400	

*** Wert bei 500 mbar Unterdruck**

Bavarialift GmbH • Unterer Markt 6 • 92507 Nabburg • Tel. 09433 2024-99-0 • Fax 09433 2024-99-2 • office@bavarialift.de • www.bavarialift.de