Montagelifte

bavarialift
heben und bewegen

ML330-490 / CA340-520

Leicht transportieren, schnell aufbauen und kräftesparend montieren !

Beschreibung

- Mast aus Aluminium
- Ohne Werkzeuge kann das Gerät in Sekunden aufgestellt werden
- 4 Teleskop-Beine ermöglichen Einsatz auch auf ungleichem Boden/Treppe
- Elektrische Fernbedienung mit variabler Geschwindigkeit
- Not-Aus Taste
- Handbetrieb mittels Handkurbel möglich
- Automatische Überlastsicherung
- Nivellierhilfe
- ML 490 ist standardmäßig mit Räder, Optional für ML 330

Model	Lifthöhe minimal	Lifthöhe maximal	Tragkaft maximal	Eigengewicht ohne Platform	Aufstellefläche maximal
ML 330	970 mm	3.300 mm	130 kg	21 kg	1.100 x 1.100 mm
ML 490	1.120 mm	4.900 mm	140 kg	38 kg	1.400 x 1.400 mm

Plattform 440 x 750 mm 5,3 kg / Prüflast beträgt 150 kg

Bavarialift GmbH ● Effnerstraße 5 ● 92536 Pfreimd ●Tel. 09606 923226-0 ● Fax 09606 923226-2 ● office@bavarialift.de ● www.bavarialift.de

heben und bewegen

Montagelifte

bavarialift
heben und bewegen

ML330-490 / CA340-520

ML330(CA340)

Traglast-Tabelle
ML 330
bis 3,0 m / 130 kg
3,30 m / 120 kg

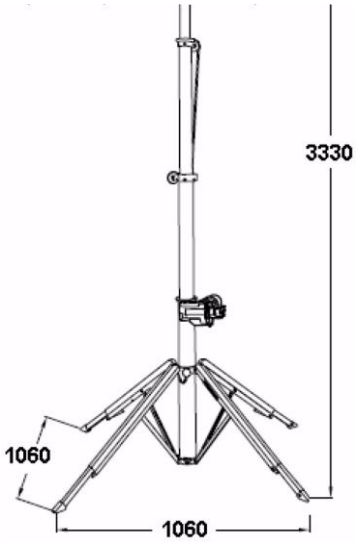

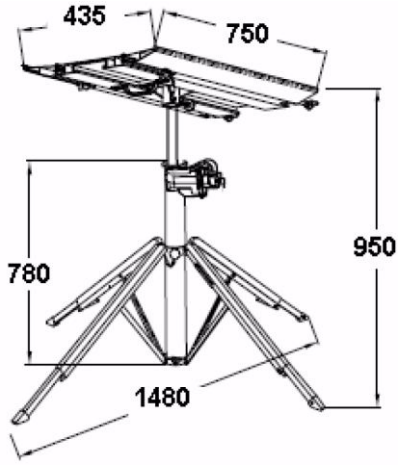

Stützfuß einklappbar
für Montagen direkt an der Wand

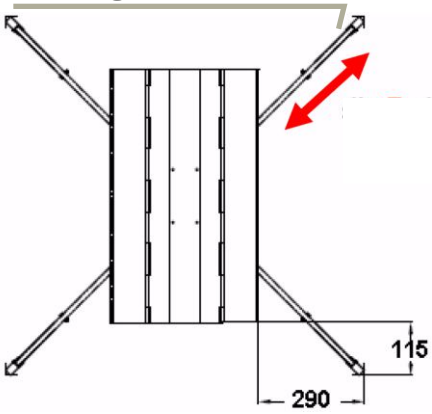

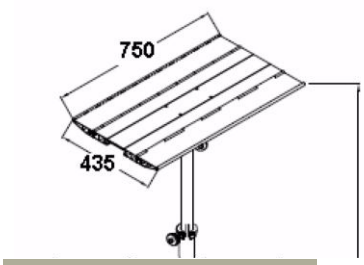

ML 490(CM520)

Notkurbel

Stützfuß einklappbar
für Montagen direkt an der Wand

Traglast-Tabelle
ML 490
bis 3,0 m / 140 kg
3,40 m / 135 kg
4,90 m / 90 kg

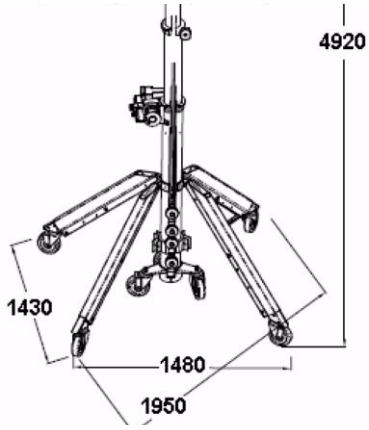

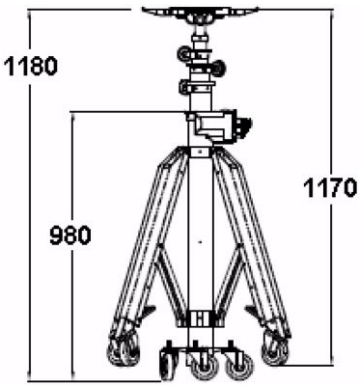

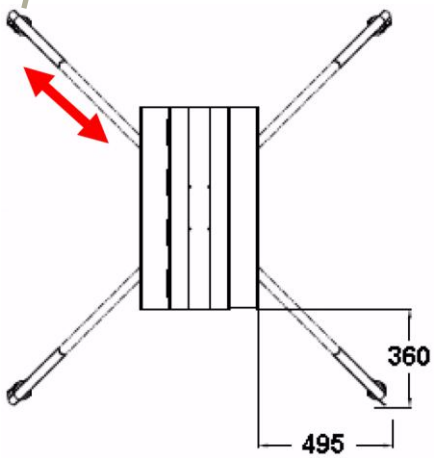

Bavarialift GmbH • Effnerstraße 5 • 92536 Pfreimd •Tel. 09606 923226-0 • Fax 09606 923226-2 • office@bavarialift.de • www.bavarialift.de