Glaszange BO

Für das Handling unterschiedlicher Plattenmaterialien
Besonders leichte und sichere Handhabung
Bis zu 1000 kg Tragkraft

Beschreibung

Diese Hebegeräte zeichnen sich durch eine besonders leichte und sichere Handhabung aus. Einfach die Glastransportzange mit einem Kran über die Last führen.

Durch das Aufsetzen auf die Platte wird ein Mechanismus in Gang gesetzt, der ein sicheres Greifen durch die Aufwärtsbewegung der Transportzange gewährleistet.

Beim Aufsetzen nach dem Transport löst der Mechanismus die Zange automatisch vom Transportgut.

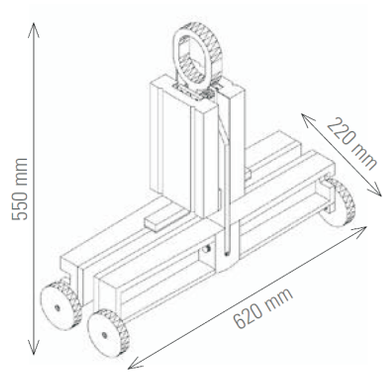

BO GTP500

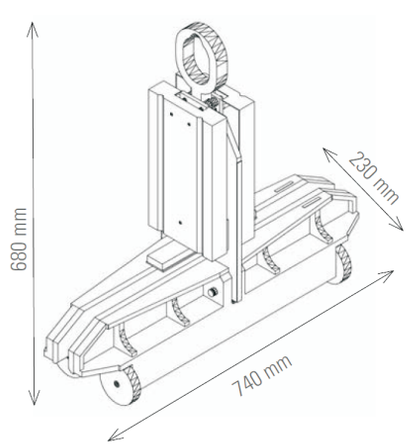

BO GTP1000

Type:	GTP500	GTP1000	GTP1030	GTP1050
Tragkraft:	500 kg	1000 kg	1000 kg	1000 kg
Materialstärke:	3 - 19 mm	4 - 24 mm	10 - 30 mm	30 - 50 mm
Eigengewicht:	20 kg	28 kg	28 kg	28 kg
max. Abmasse Last	3210 x 2550 mm	6000 x 3210 mm	6000x 3210 mm	6000 x 3210 mm