Glasmontagegeräte

bavarialift
heben und bewegen

Robot 350
outdoor

Robot 350 Type:	Standard
max. Traglast:	350 kg
Arbeitshöhe vertikal:	ca. 2.470 mm
Arbeitshöhe horizontal:	ca. 2.760 mm
Ausladung vor den Rädern:	ca. 1.070 mm
Gerätebreite:	ca. 775 mm
Gesamtgewicht:	ca. 535 kg
Abnehmbare Kontergewichte:	ca. 206 kg
Seitenhub Frontachse:	+/- 100 mm
Akku-Ladekapazität:	ca. 8 Std./Schicht
Hochleistungsakku:	2 x 12 V = 24 V
Vakuumsauganlage:	2-Kreis-System 2 Pumpen, 4 Saugteller

Wechselbare Hochleistungsakkus
mit integriertem Ladegerät

Inklusive Spezial-Dreh-Knick-Gelenk

Bavarialift GmbH • Effnerstraße 5 • 92536 Pfreimd •Tel. 09606 923226-0 • Fax 09606 923226-2 • office@bavarialift.de • www.bavarialift.de

heben und bewegen

Glasmontagegeräte

bavarialift
heben und bewegen

Robot 350
outdoor

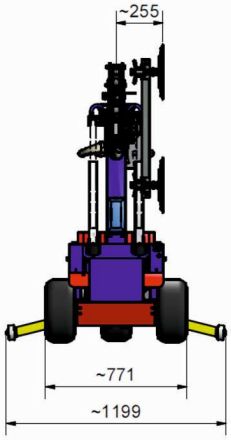

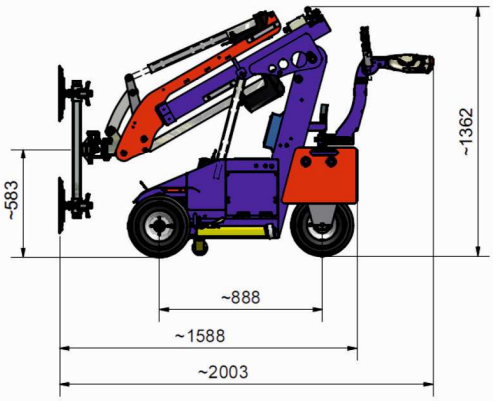

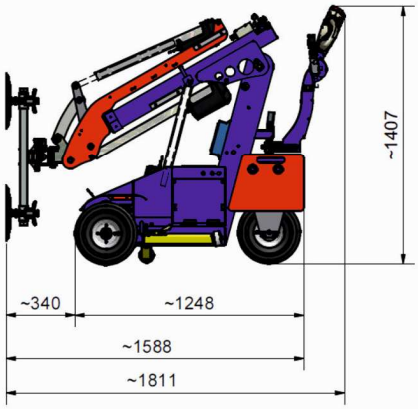

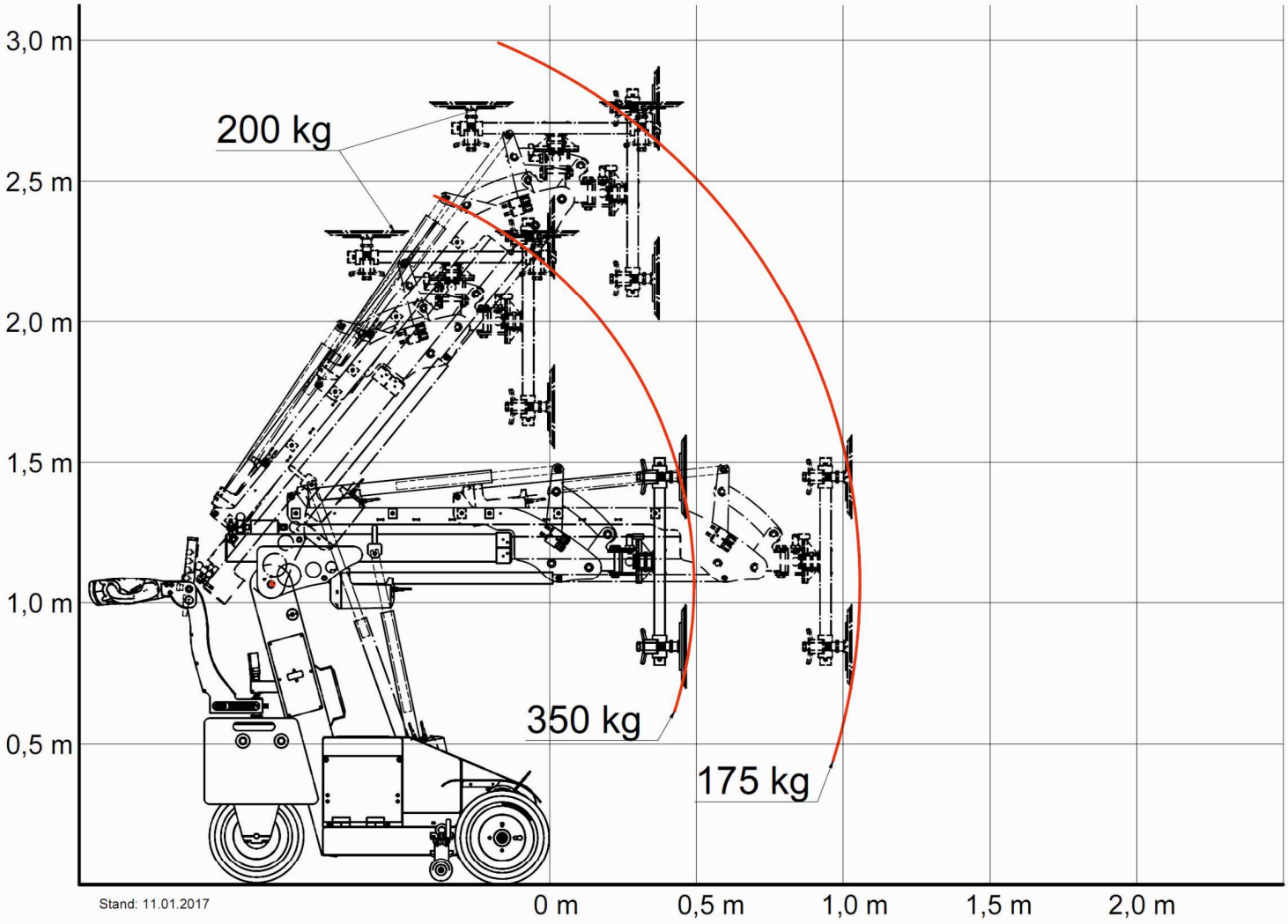

Stand: 11.01.2017

Bavarialift GmbH • Effnerstraße 5 • 92536 Pfreimd •Tel. 09606 923226-0 • Fax 09606 923226-2 • office@bavarialift.de • www.bavarialift.de

heben und bewegen

Glasmontagegeräte

bavarialift
heben und bewegen

Robot 350
outdoor

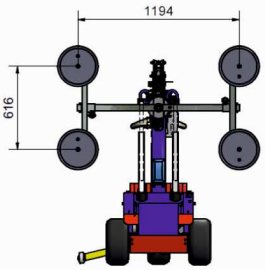

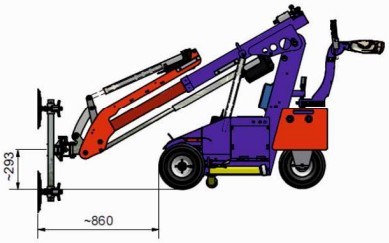

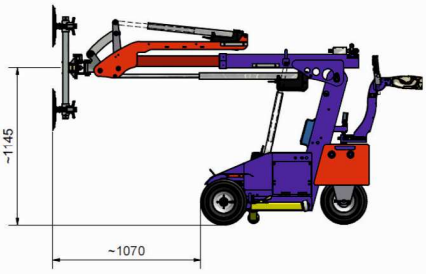

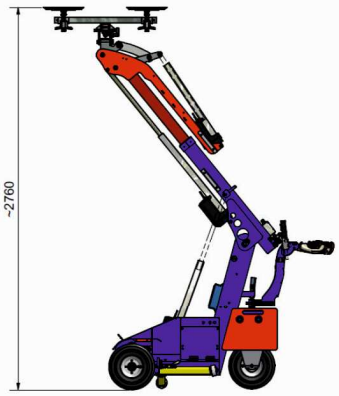

Beschreibung
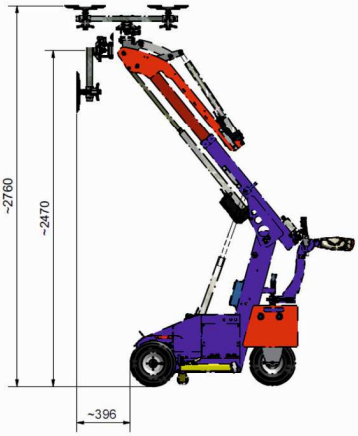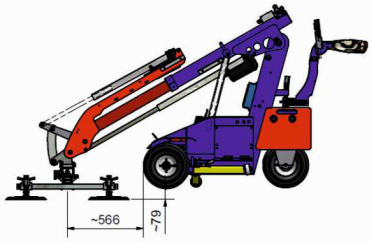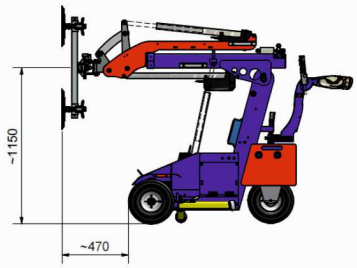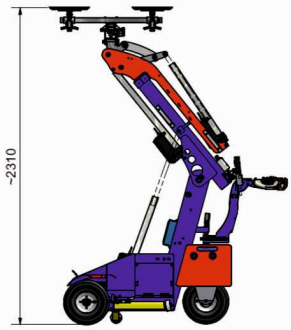
- Kleines, starkes und leichtes Montagegerät
- Passt durch fast alle Innentüren und in Fahrstühle
- Für Lasten bis zu 350 kg
- Geringes Eigengewicht von 535 kg für eingeschränkte Bodenbelastungen
- Vielseitig einsetzbar: Innen und Außen
- Teleskophub von 600 mm
- Liftkopf manuell um 360° drehbar, in 90° Schritten fixierbar durch Rastriegel
- SDKG-Gelenk inklusive: Spezielles Schwenksystem für elektrisches Neigen der Vakuumsauganlage von Boden auf Überkopf-Position
- Seitenverstellung von bis zu 100 mm zum exakten Positionieren des Elements bei der Montage
- Meistert unwegsame Böden durch Frontantrieb und grobstollige Bereifung
- Intelligenter Fahrantrieb für sanftes Anfahren
- Synchronsteuerung für sehr genaues und feinfühliges Arbeiten ohne nach zu justieren
- Vakuumsauganlage mit 4 Saugtellern und mit zwei Kreisläufen sowie zwei separaten Pumpen für hohe Sicherheit bei der Montage
- Akustische und optische Vakuumkontrolle, jeder Kreislauf wird einzeln überwacht und angezeigt
- Hoher Bedienkomfort durch Multifunktionslenkrad und Kabelfernbedienung, optional Funkfernbedienung
- Wechselbarer Hochleistungsakku mit integriertem Ladegerät